リーフスイッチ

特徴

●カバー付きによる粉塵侵入防止
●独自のチャタリング・バウンス防止機能設置

用途

●各種メディア検出用、各種切換スイッチ

Leaf Switch

Strong Point

●Dust prevention by means of a cover

●Unique rattling/ bouncing prevention mechanism

Application
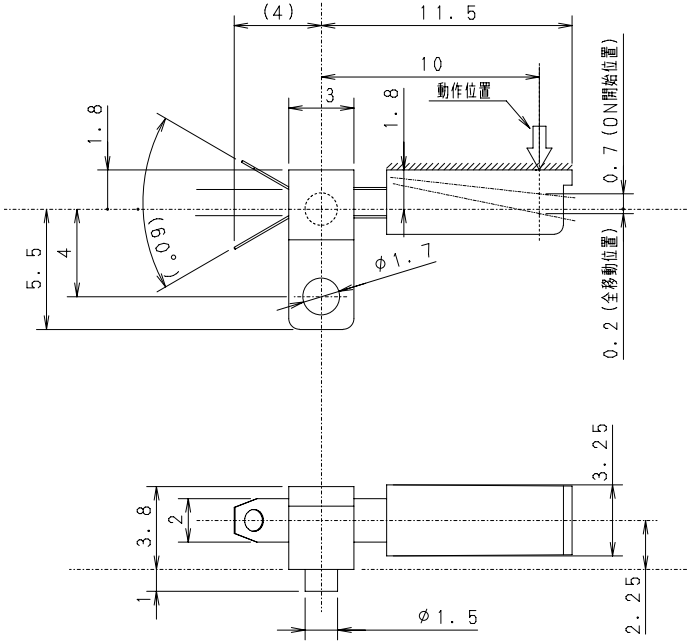
●Detection of media, Switching